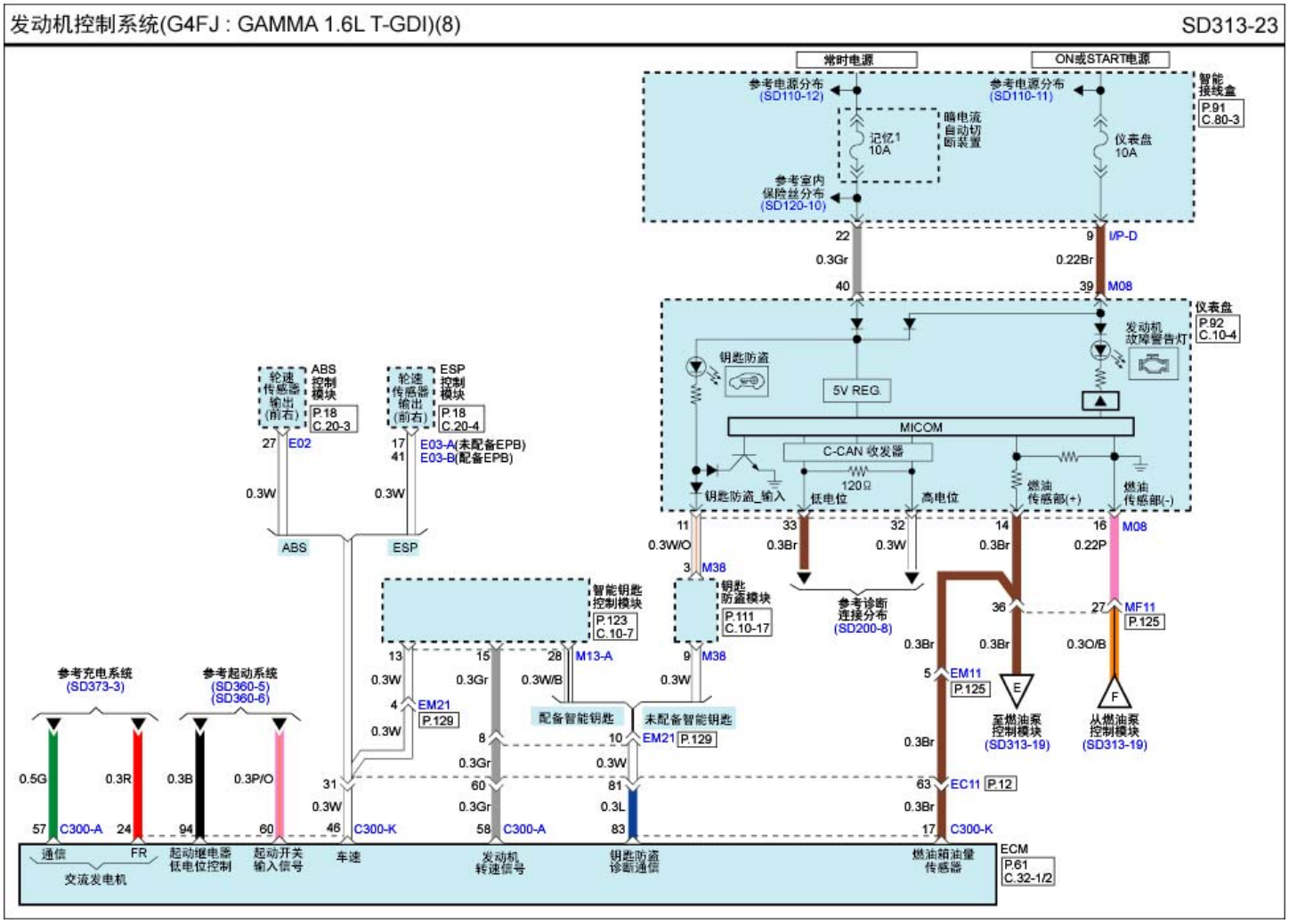
发动机控制系统(G4FJ : GAMMA 1.6L T-GDI)(8)
SD313-23
常时电源
ON或START电源
参考电源分布 (SD110-12)
参考电源分布 (SD110-11)
智能接线盒
P.91
C.80-3
记忆1 10A
暗电流自动切断装置
仪表盘 10A
参考室内保险丝分布 (SD120-10)
22
0.3Gr
40
9
I/P-D
0.22Br
39
M08
仪表盘
P.92
C.10-4
发动机故障警告灯
钥匙防盗
5V REG.
MICOM
C-CAN 收发器
120Ω
钥匙防盗_输入
低电位
高电位
燃油传感部(+)
燃油传感部(-)
轮速传感器输出(前右)
ABS控制模块
P.18
C.20-3
ESP控制模块
P.18
C.20-4
27
E02
17
41
E03-A(未配备EPB)
E03-B(配备EPB)
0.3W
ABS
ESP
11
0.3W/O
3
M38
33
0.3Br
32
0.3W
14
0.3Br
16
0.22P
M08
参考诊断连接分布 (SD200-8)
智能钥匙控制模块
P.123
C.10-7
钥匙防盗模块
P.111
C.10-17
36
27
MF11
P.125
0.3Br
0.3Br
0.3O/B
13
0.3W
15
0.3Gr
28
0.3W/B
M13-A
9
M38
0.3W
4
EM21
P.129
0.3W
配备智能钥匙
未配备智能钥匙
8
0.3Gr
10
EM21
P.129
0.3W
5
EM11
P.125
0.3Br
E
至燃油泵控制模块 (SD313-19)
F
从燃油泵控制模块 (SD313-19)
参考充电系统 (SD373-3)
参考起动系统 (SD360-5) (SD360-6)
0.5G
0.3R
0.3B
0.3P/O
31
0.3W
60
0.3Gr
81
0.3L
63
EC11
P.12
0.3Br
57
C300-A
24
94
60
46
C300-K
58
C300-A
83
17
C300-K
通信
FR
交流发电机
起动继电器低电位控制
起动开关输入信号
车速
发动机转速信号
钥匙防盗诊断通信
燃油箱油量传感器
ECM
P.61
C.32-1/2